Martellina “ALBA plus”

Maniglia a martellina in zama pressofusa. La meccanica interna presenta uno speciale meccanismo che permette alla maniglia un posizionamento a scatto 0 e 180 gradi. L'interasse di fissaggio è di mm 43.

DOTAZIONI
2 viti 5MAx40
1 quadro mm 7x7x70
2 boccole distanziali

“ALBA plus” Window handle

Die-cast zamak handle. The internal spring-loaded mechanism for returning the handle in the upright 0° and 180° degree position. The center-to-center distance is 43 mm.

SUPPLIED PARTS
2 5MAx40 screws
1 finger plate mm 7x7x70
2 bushes spacers
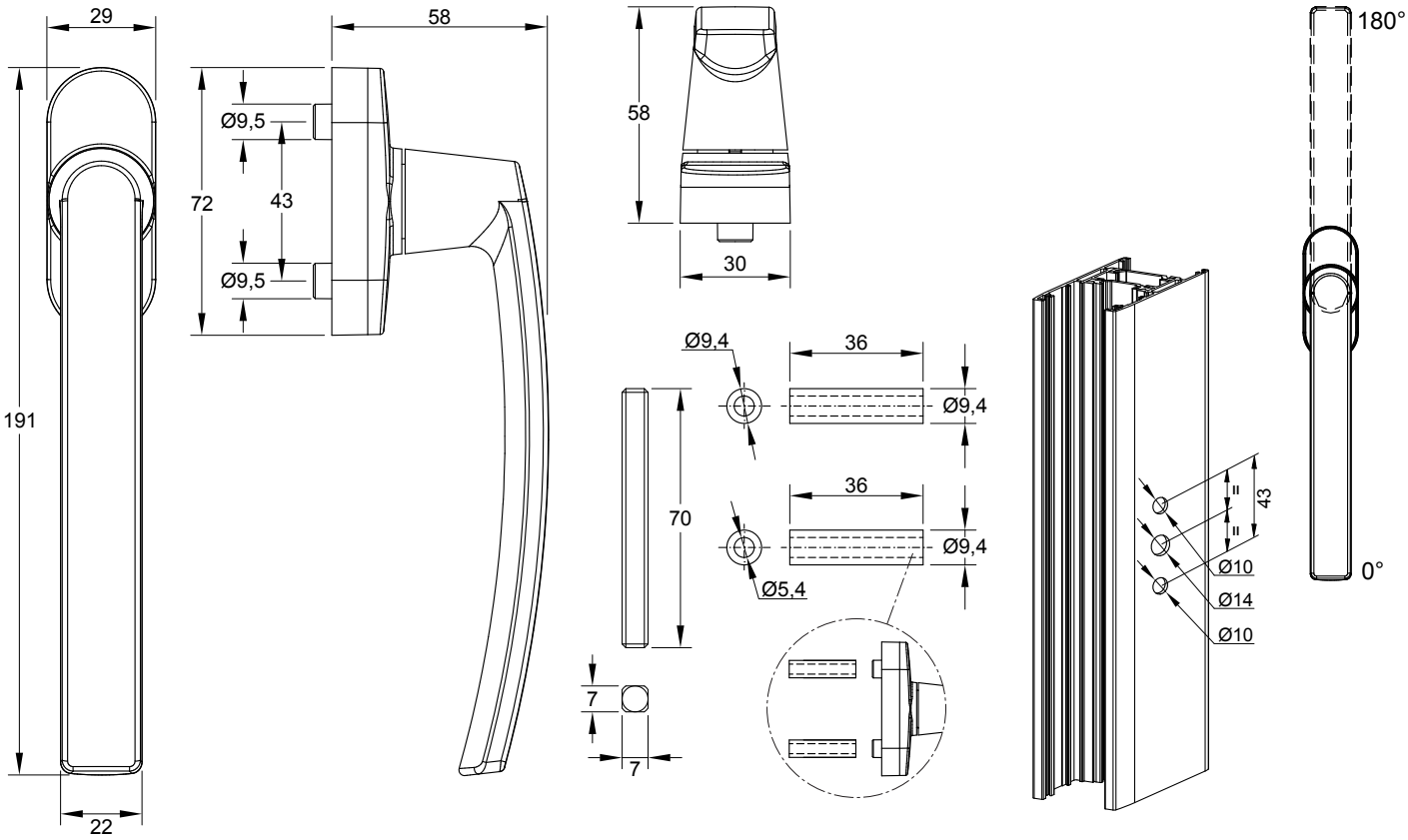
art. **24390.00.00** *- 10 pezzi* *- 10 units*